FDV
Te gustará cocinar!

KITCHEN CENTER

WWW.KITCHENCENTER.CL
El Salto Av. El Salto 3485, Recoleta | **Mall Parque Arauco** Piso Diseño local 572 | **Mall Costanera Center** Local 4140
Mall Plaza Vespucio Local 368-369 | **Easton Outlet Mall** Local 508 | **Viña del Mar** Mall Marina Arauco Piso Diseño local 01
Talca Mall Plaza Maule , local 226-227 | **Concepción** Av. Paicaví 2567 | **Temuco** Av. Alemania 0611
Perú - Lima Av. Benavides 1981, Miraflores
SAT SERVICIO ASISTENCIA TÉCNICA 600 411 77 00 | postventa@kitchencenter.cl

FDV
Te gustará cocinar!

MANUAL DE USO

CAMPANA SLIDER 90

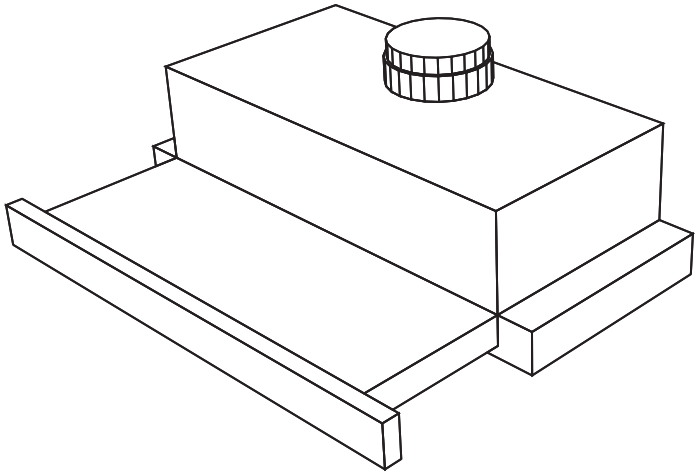

ADVERTENCIA
La instalación del producto deberá ser realizada solamente por instaladores autorizados por la Superintendencia de Electricidad y Combustibles o por personal del Servicio Técnico KC S.P.A.
Nuestra Empresa no se responsabiliza por los problemas que puedan ocurrir como consecuencia del desconocimiento de las instrucciones contenidas en este manual.

I. CARTA A NUESTROS CLIENTES

Estimado Cliente:

Gracias por elegir nuestros productos.

Este artefacto es fácil de usar. Por favor lea cuidadosamente este manual, antes de instalar y utilizar.

Las instrucciones contenidas en este manual le ayudarán para una óptima instalación, uso y cuidado de su producto.

Podrá ver que sus líneas simples y look moderno armoniza perfectamente con la decoración de su cocina.

También contamos con una gama de productos que embellecerán su cocina, como campanas, encimeras a gas, itrocerámicas e inducción y hornos empotrados entre otros.

Nos esforzamos cada día más para asegurar que nuestros productos puedan satisfacer todos sus requerimientos. Nuestro departamento de atención al cliente se encuentra a su entera disposición para responder a todas sus preguntas y escuchar sus sugerencias.

Por favor complete la sección de garantía de este manual y conserve su boleta como comprobante de compra. Guarde todos los documentos/papeles relacionados con la compra del producto.

Estamos comprometidos con entregarle productos cada vez más eficientes y fáciles de usar, amigables y respetuosos con el medio ambiente, atractivos y seguros.

KITCHEN CENTER S.P.A.
Av. El Salto 3485, Recoleta, Santiago.

FDV
Te gustará cocinar!

II. CONTENIDO

Advertencias Generales 3

Conexión Eléctrica.....4

Uso e instalación 5

Configuración de Succión 6

Configuración de filtrado y recirculación 6

Servicio Técnico 7

Notas.....8

Póliza de garantía 9

III. ADVERTENCIAS GENERALES

- Por favor lea este manual de instrucciones completo antes de comenzar la instalación de este artefacto. Revise si la información eléctrica indicada en la placa característica del artefacto coincide con la red eléctrica disponible en su país.
- Este artefacto debe ser instalado por el servicio técnico autorizado o un técnico calificado evitando así los riesgos asociados a la instalación.
- Asegúrese de que esta campana sea fijada a la pared o directamente bajo un mueble.
- No instale este artefacto cerca de una ventana ya que la lluvia podría ocasionar un choque eléctrico.
- Para evitar choques eléctricos evite sumergir el artefacto o el cable de alimentación bajo el agua. Evite también salpicaduras de líquidos.
- Antes de realizar cualquier operación de mantenimiento desconecte el artefacto de la corriente eléctrica.
- Ponga el interruptor de encendido en posición apagado antes de retirar alguna parte de la campana o de realizar alguna operación de limpieza.
- No encienda la campana en presencia de gases inflamables o explosivos.
- Nunca utilice el artefacto si este presenta daños en el cordón de alimentación, en su estructura o si este ha presentado problemas de funcionamiento de cualquier tipo
- No permita que el cordón eléctrico haga contacto con alguna superficie caliente
- No revise el filtro mientras el artefacto se encuentre en funcionamiento.
- No toque las ampolletas después de que el artefacto haya sido utilizado por un largo periodo de tiempo.
- Nunca realice preparaciones de alimentos flambeados bajo la campana en funcionamiento.
- Una llama no protegida bajo la campana es riesgoso para los filtros y puede producir que estos se inflamen.
- Revise constantemente las frituras para evitar que el aceite se inflame bajo la campana.
- Este producto ha sido diseñado únicamente para uso doméstico y no para uso comercial o industrial.
- No encienda el artefacto hasta que esté completamente ensamblado y ajustado.
- El fabricante no responderá por ningún problema o daño generado por no seguir las indicaciones de este manual.

FDV
Te gustará cocinar!

IV. CONEXIÓN ELÉCTRICA

Advertencia:

- *Si el cordón eléctrico está dañado, este debe ser reemplazado por el fabricante, por el servicio técnico autorizado o por un técnico calificado con el objetivo de evitar un peligro.*
- *Este artefacto cumple con las normas EMC 89/336/EEC Rev. 92/31/EEC y 93/68/EEC.*
- *Si la habitación contiene un artefacto a combustible que no está correctamente ajustado asegúrese de que la habitación tenga una ventilación de aire adecuada.*

- Conecte el cordón eléctrico a un enchufe o a un interruptor de dos polos.
- El fabricante no podrá ser responsabilizado por fallas producidas por no leer atentamente las instrucciones de instalación y uso correcto de este artefacto.
- Este artefacto cumple con las normas Europeas EMC N° 89/336 EEC de protección en contra de interferencias radiales.
- El artefacto debe instalarse de tal manera que el enchufe eléctrico quede en un lugar accesible.
- Conecte el cordón eléctrico a un enchufe o a un interruptor eléctrico el que debe tener una distancia mínima entre contactos de 3 mm y un fusible de 3 A.

Atención:

- *Si las ampolletas no funcionan, asegúrese de que estas estén bien conectadas.*
- *Antes de revisar las ampolletas desconecte el cable de alimentación.*

V. USO E INSTALACIÓN

- Este artefacto está diseñado para funcionar en modo de extracción de aire hacia el exterior o en modo de filtrado y recirculación de aire.
  Encendido de la luz (Fig.2)
  - Extraiga la parte móvil de la campana (G) al menos 50 cm.
  - Lleve el interruptor (C-1) de la posición "0" a la posición "1".

- Este artefacto incluye los siguientes accesorios para su instalación:
  - 1 espaciador
  - 4 tornillos
  - 2 ampolletas
- La instalación de la campana debe realizarse de modo que su parte más baja quede al menos a 70 cms de la superficie de la cocina/encimera.
- Esta campana está diseñada para ser instalada en un gabinete u otra clase de soporte. Para fijarla utilice los 4 tornillos suministrados junto con la campana (C).
- Cierre el espacio que queda entre la campana y la pared utilizando el espaciador proporcionado junto con la campana. Ajuste este espaciador hasta que calce en este espacio (F).
- Antes de completar la conexión eléctrica verifique que el voltaje y frecuencia de la red disponible en la casa coincida con los indicados en la placa característica de la campana.

(Fig. 1)

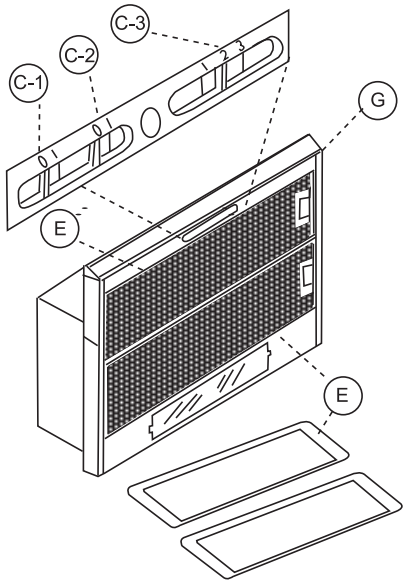

(Fig.2)

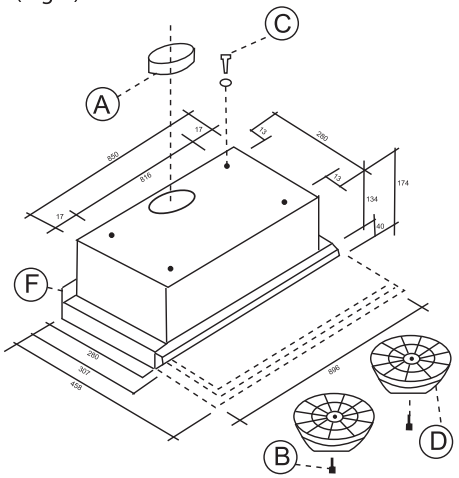

VI. CONFIGURACIÓN DE SUCCIÓN

El aire es extraído hacia el exterior mediante un ducto conectado a la descarga de la campana. El diámetro del ducto de descarga a conectarse a la descarga de la campana debe estar entre 100 mm y 120 mm (A). La campana no debe ser conectada a ductos de descarga de gases combustibles o a ductos de descarga de gases a altas temperaturas.
Tenga cuidado cuando tenga en funcionamiento simultáneo la campana junto a algún artefacto a combustión ya que la campana extrae el aire del ambiente, el que es necesario para la combustión.
Para un funcionamiento seguro asegúrese que la habitación tenga ventilación adecuada mediante ventanas, puertas u otros elementos adecuados.

VII. FILTRADO Y RECIRCULACIÓN

Cuando no existe un ducto para descargar el aire al exterior existe la opción de utilizar un filtro de carbón (D). El aire es limpiado por el filtro de carbón y luego devuelto nuevamente al ambiente. Este filtro no es lavable y no puede ser reciclado. El filtro de carbón debe ser reemplazado cada 2 meses. La saturación del filtro de carbón depende de la intensidad del uso de la campana y del tipo de alimentos que se cocine.
Para instalar el filtro de carbón debe retirar el filtro de grasa (E) fig. 2 e insertarlo en el interior de la campana. Presione el filtro hasta escuchar un click.
Para utilizar la campana en modo filtrante proceda como sigue:
- Retire el filtro de grasa (metálico) (E).
- Introduzca el filtro de carbón (D) con la perilla (B).
- Reponga el filtro de grasa en su lugar.

VIII. SERVICIO TÉCNICO

El servicio técnico se encuentra centralizado en Santiago y desde aquí se deriva al servicio técnico de cada región:

SERVICIO DE ASISTENCIA TECNICA
600 411 77 00 SAT
postventa@kitchencenter.cl

KITCHEN CENTER

Nuestra empresa no se responsabiliza por los problemas que puedan ocurrir como consecuencia del desconocimiento de las instrucciones contenidas en este manual.

FDV
Te gustará cocinar!

IX. NOTAS

X.GARANTÍA

Estimado Cliente:
Agradecemos su preferencia por nuestra marca.
Esperando cumplir sus expectativas, le presentamos este documento donde explicamos qué hacer en caso de detectar cualquier anomalía en su producto.
En primer lugar, le aconsejamos que consulte el libro de instrucciones, con ello conseguirá solucionar rápidamente muchas dudas y defectos aparentes.
Si no encuentra solución a su duda o problema, puede contactarse con nuestro servicio técnico oficial, donde un excelente equipo de profesionales le brindará un servicio rápido, fiable y cercano.

¿Que tiene que hacer en caso de avería?
Consulte el libro de instrucciones y si no encuentra respuesta llame al SAT 600 411 77 00.
Para que nuestros técnicos puedan resolver el problema en una única visita, de la forma más rápida y con las mínimas molestias para usted, nos gustaría pedirle que procure recoger previamente la siguiente información.

Nombre y apellidos de la persona de contacto:

Teléfono y dirección donde se encuentra el equipo:

Modelo:

Fecha de Compra: Nº Boleta o Factura:

PÓLIZA DE GARANTÍA LEGAL
Kitchen Center garantiza el correcto funcionamiento del producto que es objeto de la presente póliza y en confromidad con la ley nº 19.496, le otorga un periodo de garantía legal de 3 meses desde la fecha de adquisición del producto, siempre y cuando no haya sido deteriodado por un hecho imputable al consumidor. En los supuestos cubiertos por esta garantía, el titular de la misma tendrá derecho a la reparación totalmente gratuita de los vicios o defectos originarios del producto.
Para hacer efectiva la garantía, el consumidor, en conformidad con lo dispuesto en el inciso 6º del artículo 21 d la ley Nº 19.496 deberá requerir la prestación de un Servicio Técnico Autorizado Kitchen Center.

CONDICIONES GENERALES DE LA GARANTÍA
- Objeto:
1- Kitchen Center garantiza el correcto funcionamiento del producto que es objeto de la presente póliza, elmismo ha sido revisado y comprobado en su funcionamiento bajo condiciones normales de uso.

2. Kitchen Center otroga en forma gratuita a sus clientes durante el término de 1 (un año) contando a partir de la fecha de compra del productos, reparar las fallas causadas por defectos de la fabricación o de calidad de sus materiales, partes, piezas y componentes que hagan que el producto no sea apto para el uso o consumo al que está destinado.
El plazo de 1 año no será renovado o prorrogado debido a reparaciones al producto sin perjuicio de lo dispuesto por el artículo 41 de la Ley 19.496.

- Costo:
El servicio será proporcionado al consumidor en forma gratuita, lo anterior incluye el valor de los repuestos, materiales, partes piezas y componentes que presenten defectos de fabricación o calidad. Así también se incluye la mano de obra. Se excluye el cobro por desplazamiento del personal del Servicio Técnico Autorizado Kitchen Center en caso de reparaciones domiciliarias.

- Condiciones:
Para los efectos de hacer valer esta garantía el consumidor deberá presentar al Servicio Técnico oficial Kitchen Center la boleta o factura de la compra del producto. En caso de productos suministrados en obras nuevas, se deberá acreditar con el acta de entrega de la propiedad.

- Exclusiones de garantía
Queda excluido de la cobertura de la presente garantía y por lo tanto será responsabilidad del usuario el costo total de la reparación los siguientes:
- Avería producidas por negligencia o mal uso del aparato por parte del cliente y/o terceros.
- Averías producidas por caso fortuito, fuerza mayor, exposición al calor excesivo, exposición a las condiciones meteorológicas adversas.
- Abuso físico, químico o daños causados por un cuidado y/o mantenimiento inadecuado.
- Defectos derivados de procedimientos de manipulación corte e instalación de forma no adecuada. Esta responsabilidad recaerá sobre el consumidor.
- Desgastes o deterioros estéticos del producto producidos por su uso.
- Daños ocasionados por la acumulación de cal.
- Daños provocados por el uso de productos químicos que dañan el acero inoxidable como el cloro, acido muriático, diluyentes abrasivos etc. Así mismo productos limpia hornos que dañan el esmalte.
- Manipulación, reparación, instalación por persona no autorizada o servicios técnicos no oficiales de Kitchen Center.

Generalidades
1. Todos los equipos para su reparación deben ser instalados en forma accesible para nuestros técnicos.
En el caso de que no se cumpla este requisito, será responsabilidad del usuarios la disposición de los medios necesarios que posibiliten la reparación.
2- Para cualquier consulta, aclaración o reclamo en relación a esta garantía contáctese con nosotros vía mail a: contacto@kitchencenter.cl o a nuestro call center 600 411 77 00.

La presente garantía es válida únicamente en Chile y es otorgada por
Kitchen Center S.P.A, Av. El Salto 3485, Recoleta Santiago. www.kitchencenter.cl.

KITCHEN CENTER